HERGESTELLT IN DEUTSCHLAND®

Den Durchblick haben!

DeKa®
DEUTSCHE KLASSE
Fenster- und Türenbau aus Kunststoff und Aluminium

FOKUS
Aluminiumtüren ...

Qualität, Design & Wärmedämmung

Ausstattung

Nebeneingangstür

mit Einsatzfüllung (Stärke 36 mm)

- ✓ Profil: heroal D 72, Bautiefe 72 mm
- ✓ Einflügelig nach innen öffnend
- ✓ 2-fach Verglasung
- ✓ 3-fach Verriegelung
  inkl. Falle und Riegel + 2 Doppelriegel
- ✓ Profilzylinder mit Not- und Gefahrenfunktion
- ✓ 2 zweiteilige 3D - Haustürbänder
- ✓ Behindertengerechte, thermisch getrennte
  Schwelle nach DIN 18025
- ✓ Innen: Drücker auf Langschild (schmal)
  Außen: Drücker oder Knopf auf Langschild (schmal)
- ✓ Umlaufend Blendrahmen möglich

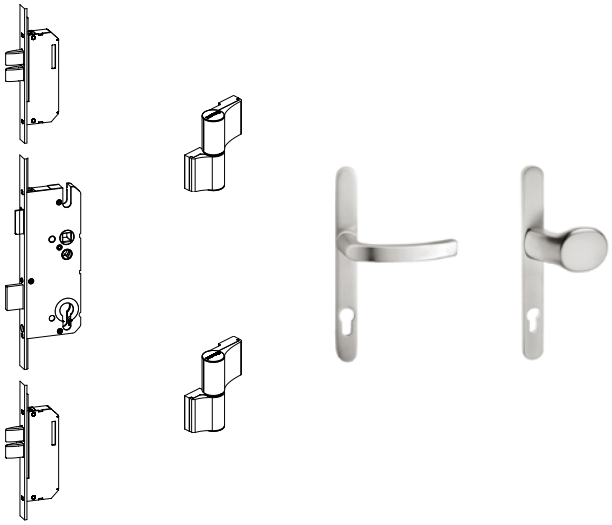

Haustür

mit Einsatzfüllung (Stärke 36 mm)

- ✓ Profil: heroal D 72, Bautiefe 72 mm
- ✓ Einflügelig nach innen öffnend
- ✓ 2-fach Verglasung
- ✓ 3-fach Verriegelung
  mit 2 stabilen Schwenkhaken inkl. Falle und Riegel
- ✓ Profilzylinder mit Not- und Gefahrenfunktion
- ✓ 3 zweiteilige 3D-Haustürbänder
- ✓ Behindertengerechte, thermisch getrennte
  Schwelle nach DIN 18025
- ✓ Innen: Drücker und PZ Rosette (in weiß oder EV1)
  Außen: Stangengriff (Edelstahl matt, auf schrägen Stützen,
  in 600, 800, 1000 und 1200 mm Länge), Edelstahlrosette

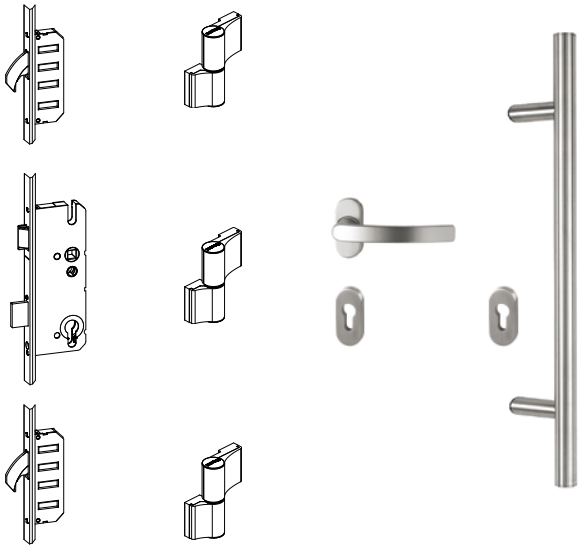

Haustür RC2

außen flügelüberdeckend (Stärke 47 mm)

- ✓ Profil: heroal D 72, Bautiefe 72 mm
- ✓ Einflügelig nach innen öffnend
- ✓ 3-fach Verglasung mit P4A Scheibe
- ✓ 3-fach Verriegelung
  mit 2 stabilen Schwenkhaken inkl. Falle und Riegel
- ✓ Anbohrschutzplatte, Falzluftbegrenzer
- ✓ Profilzylinder nach DIN 18252 82-BZ
  mit Bohr- und Ziehschutz inkl. Sicherungskarte
- ✓ 3 zweiteilige 3D-Haustürbänder
- ✓ Behindertengerechte, thermisch getrennte
  Schwelle nach DIN 18025
- ✓ Innen: Drücker und PZ Rosette (in weiß oder EV1)
  Außen: Stangengriff (Edelstahl matt, auf schrägen Stützen,
  in 600, 800, 1000 und 1200 mm Länge), Edelstahlrosette

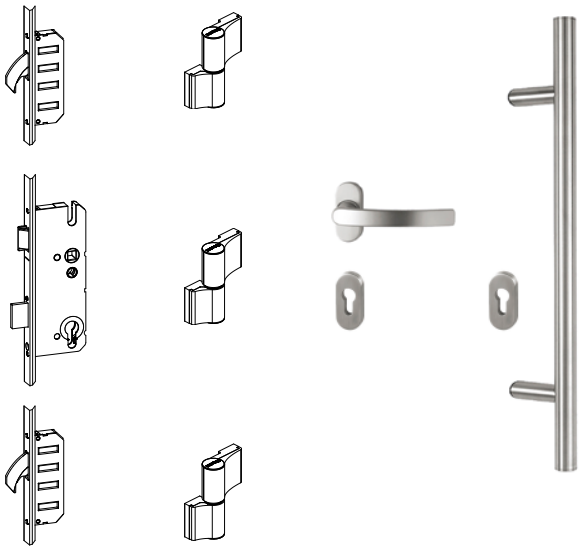

DeKa **Aluminiumtüren „Fokus“**

Die Preisgruppen

Nebeneingangstür
mit Einsatzfüllung

Unser Preis:
1748,-
€ inkl. MwSt.

FA 1 NT
Füllungsauswahl s. unten

Haustür
mit Einsatzfüllung

Unser Preis:
2098,-
€ inkl. MwSt.

FA 1 HT
Füllungsauswahl s. unten

Haustür RC2
außen flügelüberdeckend

Unser Preis:
2448,-
€ inkl. MwSt.

FA 1 HT RC
Füllungsauswahl s. unten

FA 1 Ud-Wert: HT RC2 1,2
HT 1,3
NT 1,3

FA 2 Ud-Wert: HT RC2 1,3
HT 1,4
NT 1,4

FA 3 Ud-Wert: HT RC2 1,3
HT 1,4
NT 1,4

FA 4 Ud-Wert: HT RC2 1,3
HT 1,4
NT 1,4

FA 5 Ud-Wert: HT RC2 1,2
HT 1,3
NT 1,3

FA 6 Ud-Wert: HT RC2 1,3
HT 1,4
NT 1,4

FA 7 Ud-Wert: HT RC2 1,3
HT 1,4
NT 1,4

FA 8 Ud-Wert: HT RC2 1,3
HT 1,4
NT 1,4

- Griffsitz auf Füllung (mit geraden Stützen) Mehrpreis 60,– €
- ESA-Verbund (nur bei Haustür RC2 möglich) Mehrpreis 48,– €

Wählen Sie aus ...

Haustür-Seitenteilvarianten

ab 1915 mm bis 2300 mm Höhe

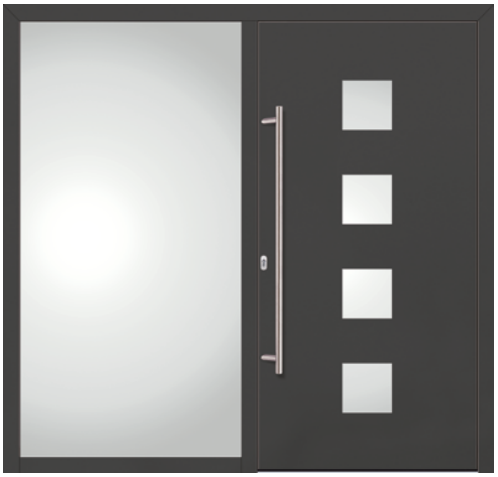

ab 350 mm bis 1200 mm Breite

2-fach Verglasung	798,– €
3-fach Verglasung mit P4A Scheibe inkl. Glassicherung	998,– €
Glas sandgestrahlt (Designglas) für FA 5, 6, 8	248,– €

ab 1915 mm bis 2300 mm Höhe

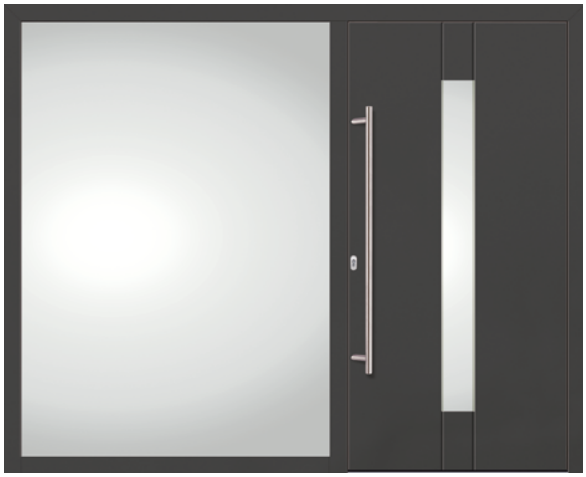

ab 1200 mm bis 1600 mm Breite

2-fach Verglasung	1198,– €
3-fach Verglasung mit P4A Scheibe inkl. Glassicherung	1398,– €
Glas sandgestrahlt (Designglas) für FA 5, 6, 8	348,– €

Glasauswahl

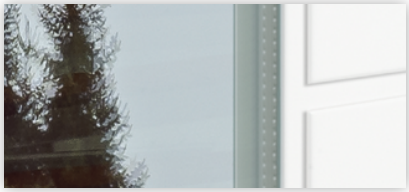

Klarglas

Satinato weiß

Glas sandgestrahlt (Mehrpreis siehe oben)

Farbauswahl (beidseitig: innen und außen gleich)*

RAL 9016 Verkehrsweiß

DB 703

RAL 7016 Anthrazitgrau

RAL 9007 Graualuminium

RAL 3005 Weinrot

* Weitere Oberflächen auf Anfrage

RC2 - Förderung

Auf kurzem Weg zu Ihrer KfW-Förderung

Die bundeseigene Förderbank KFW finanziert diverse Sicherheitsmaßnahmen, auch im Bereich Haustüren. Der nebenstehende QR-Code führt Sie auf direktem Wege auf die Webseite der KfW-Förderung für Ihre neue RC2-Haustür. Einfach scannen und Zuschüsse beantragen ...

DeKa **Aluminiumtüren „Fokus“**

Die Polizei-Statistik bringt es ans Licht: Einbrecher gehen nicht nur im Schutze der Dunkelheit ans Werk, sondern ebenso häufig am helligten Tag, wenn die Bewohner außer Haus sind. Schützen Sie sich also rund um die Uhr, 365 Tage im Jahr!

Die Haustüren RC2, mit und ohne Seitenteil, entsprechen den Anforderungen gemäß DIN EN 1627 inkl. P4A 10 mm Verbundsicherheitsglas.

RC2 IHRE SICHERHEIT

Modell FA 7
- Glas sandgestrahlt links und rechts Klarglasstreifen
- Stangengriff Edelstahl matt 1200 mm Länge auf schrägen Stützen
- mit 2 Seitenteilverglasungen Klarglas

Flügel für flügelüberdeckende Füllung
(Haustür RC2)

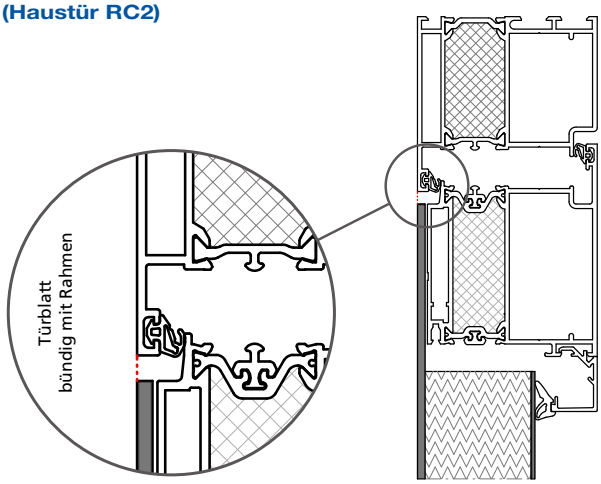

Allgemeine Hinweise:

- Weitere Zubehöre und Oberflächen auf Anfrage bei Ihrem Fachhändler.
- Baubare Größen: min. = 900 x 1915 mm (b x h)
  max. = 1250 x 2300 mm (b x h)
- Übergrößen nicht möglich.
- Die Ud-Werte beziehen sich auf das Haustürnormmaß: 1230 x 2180 mm. Der tatsächliche Wert ist größenabhängig.
- Mit den Abmessungen der Türen ändert sich auch ihre optische Wirkung und kann somit von den Abbildungen abweichen.
- Alle Preise inkl. MwSt.

Technische Änderungen vorbehalten 04/2021

DeKa **Bestellformular „Fokus“**

Modell:									
BT	Einsatzfüllung (Ansicht von innen)	DIN		Flügelüberdeckend RC2 (Ansicht von innen)	DIN		Seitenteil (Ansicht von innen)	Position	
		L	R		L	R		L	R
NT 72	Maße:								
HT 72	Maße:			Maße:			Maße:		

Griff NT	☐ Drücker / Drücker auf Langschild		☐ Drücker / Knopf auf Langschild	
Griff HT	☐ 600	☐ 800	☐ 1000	☐ 1200

Farbe/Oberfläche	☐ glatt		☐ Feinstruktur	
☐ RAL 9016	☐ DB 703	☐ RAL 7016	☐ RAL 9007	☐ RAL 3005
Weitere Oberflächen (Mehrpreise siehe Preisliste DeKa)				

Glasart	☐ Klarglas	☐ Satinato weiß	☐ Glas sandgestrahlt Mehrpreis siehe Seite 4

Zubehör (Mehrpreise siehe Preisliste DeKa)	
☐ E-Öffner	☐ OTS 735 (nur bei HT)
1:	2:
3:	4:

Bemerkungen/evtl. Anlage Bestellblock DeKa

Kunden-Nummer:

Firma:

Ansprechpartner:

Datum und Unterschrift

Ihr DeKa Fachhändler: